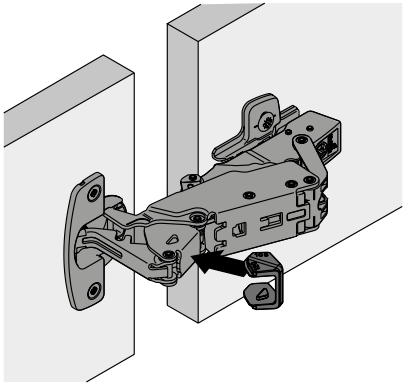

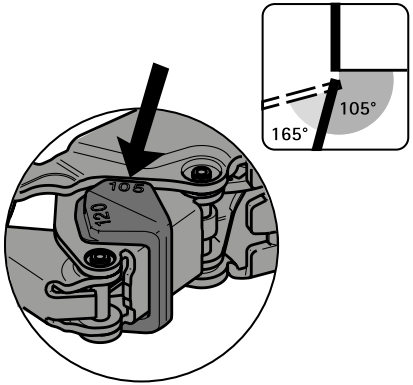
105
120
165°
105°

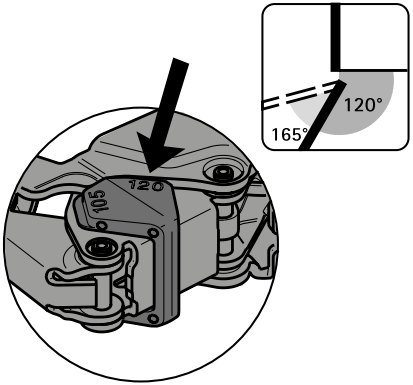
120
165
165°
120°

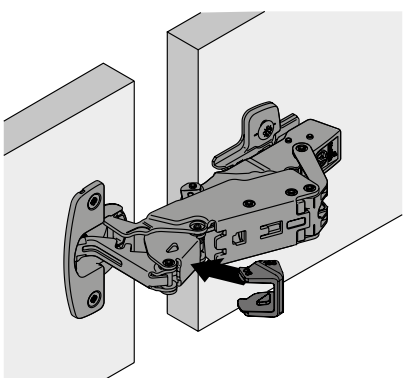

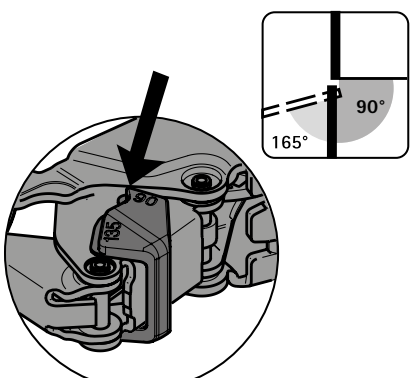
90
135
165°
90°

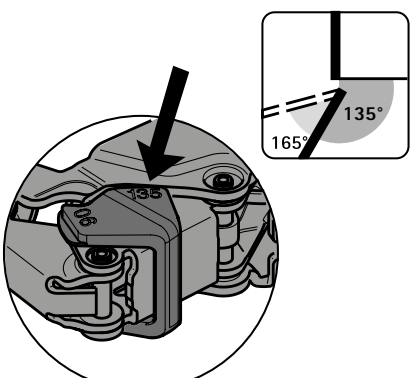
135
90
165°
135°