Push to move / Pull to move

Technik für Möbel

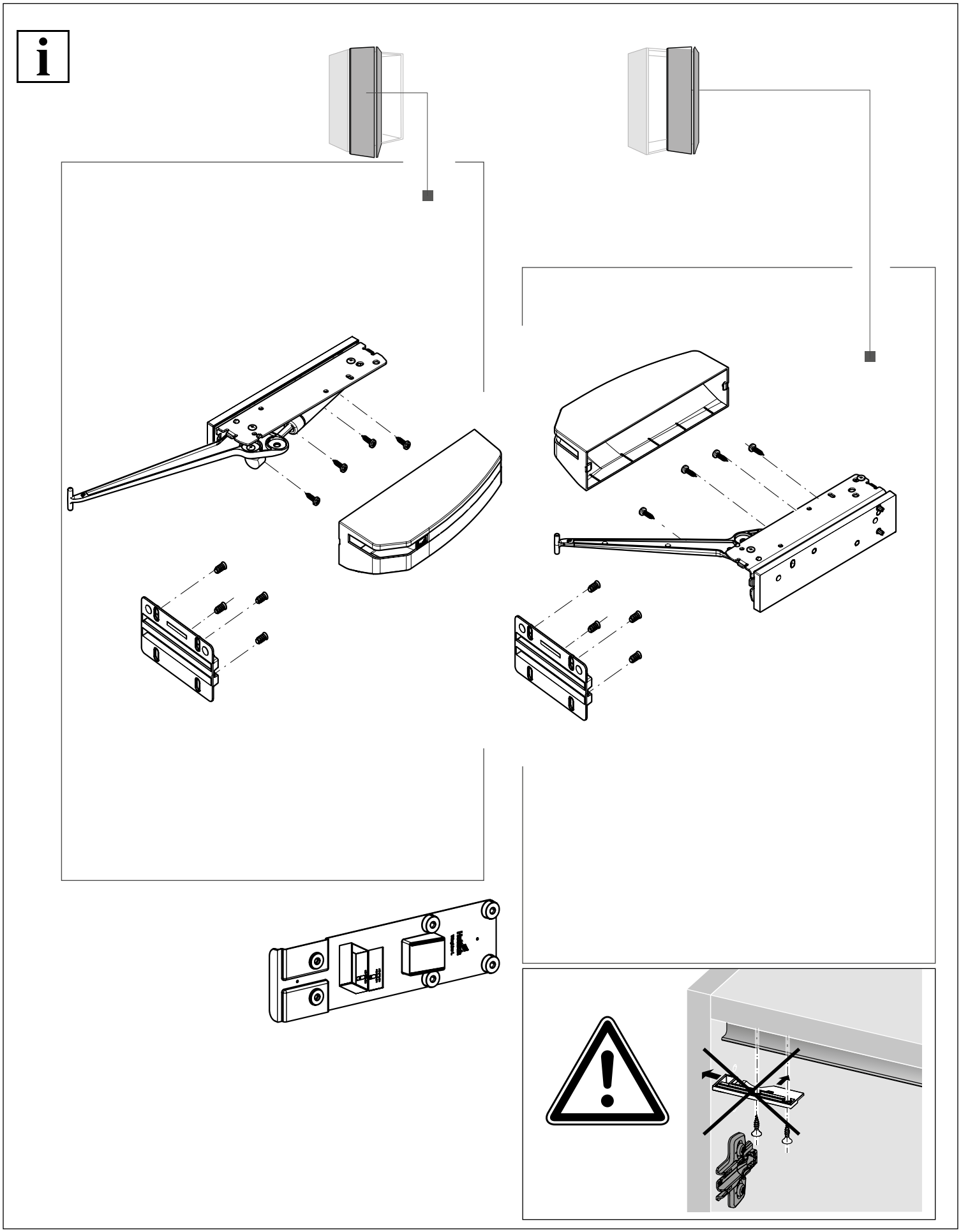

i

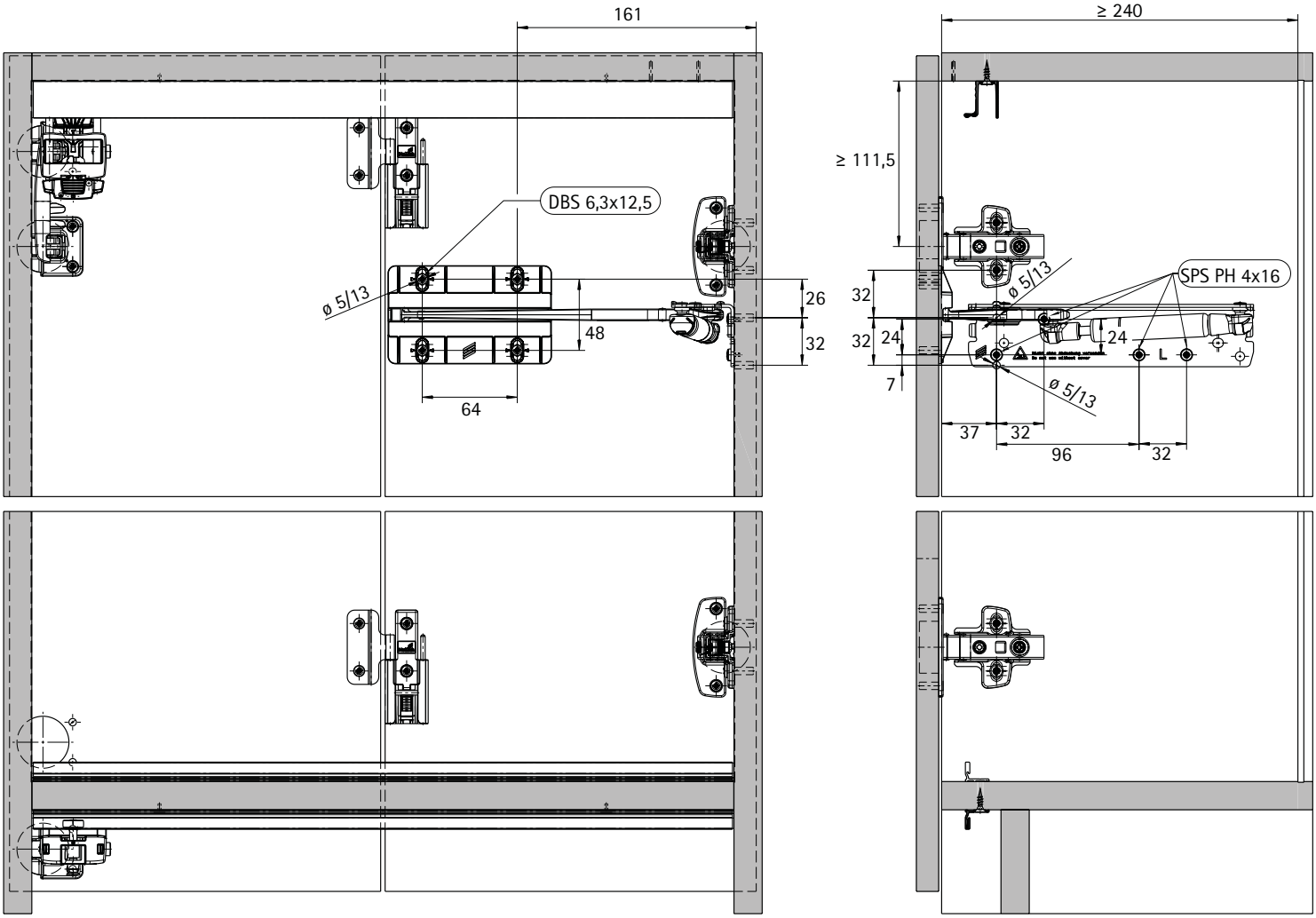

Hettich Marketing- und Vertriebs GmbH & Co. KG · Gerhard-Lüking-Straße 10 · 32602 Vlotho · Telefon +49 5733 798-0 · www.hettich.com

1

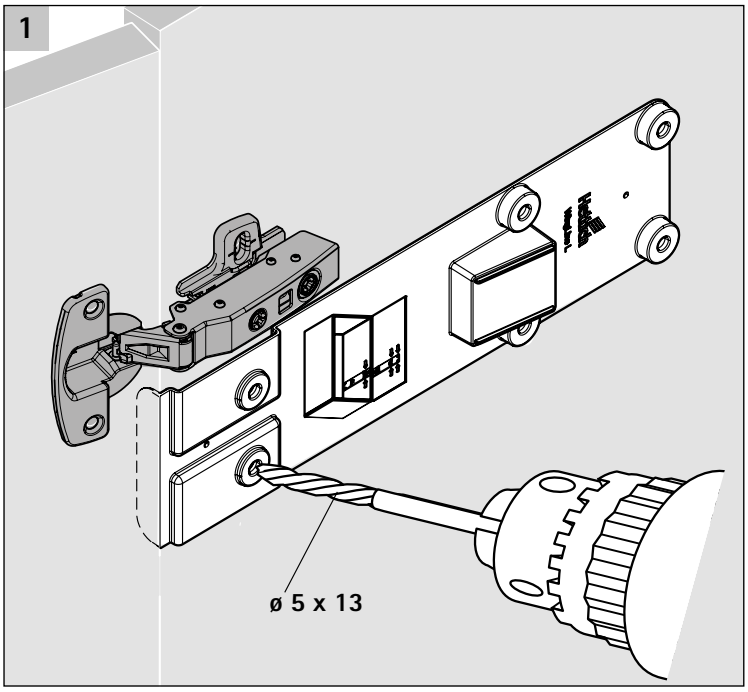

2.1

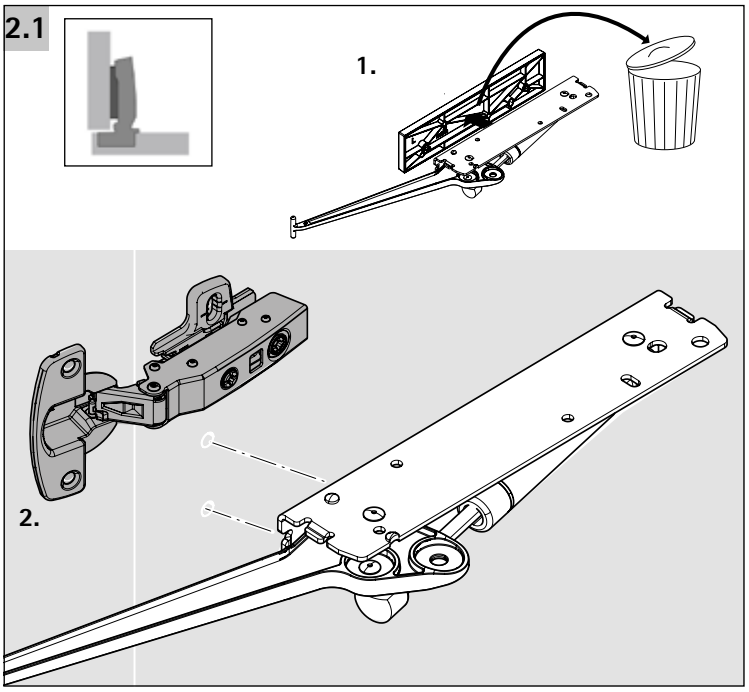

2.2

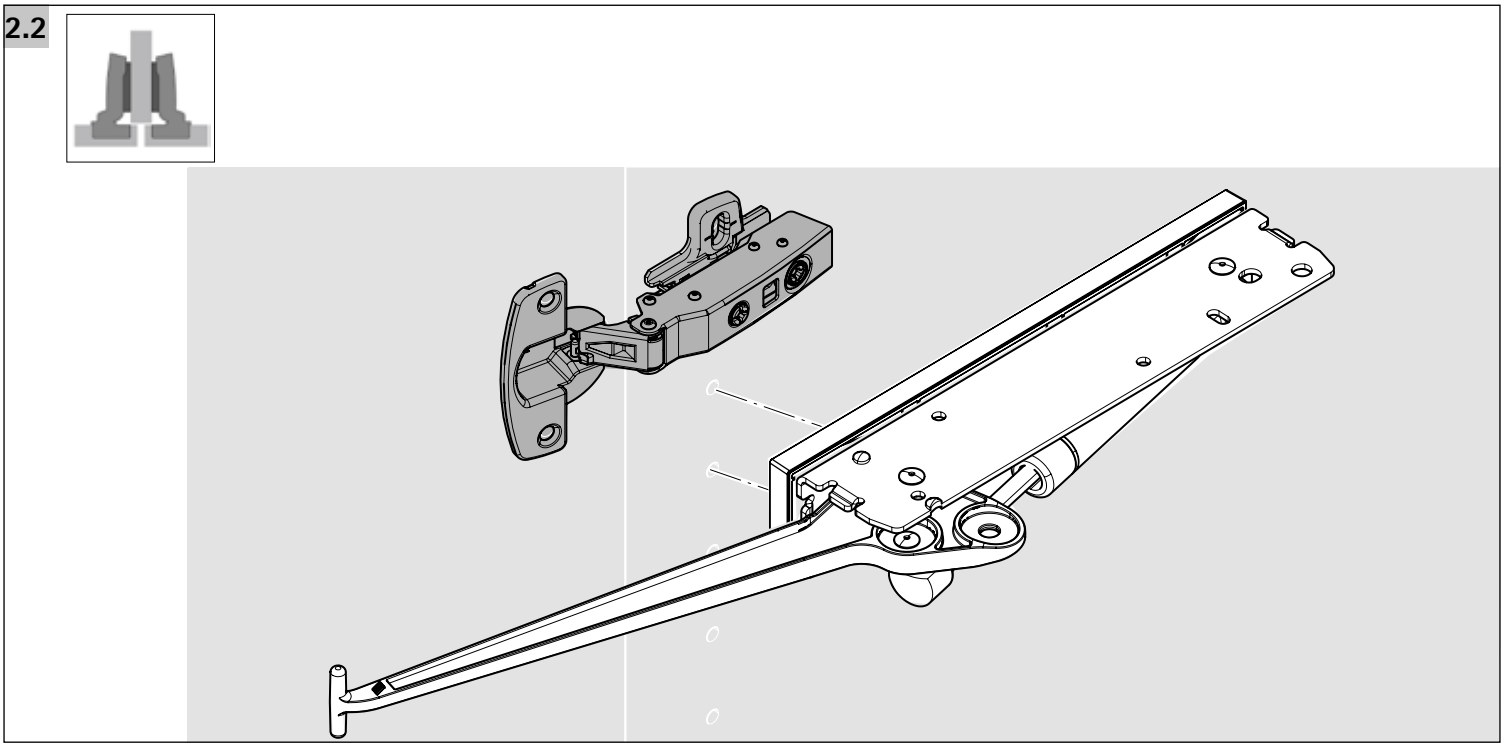

3

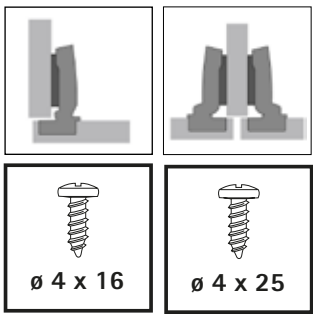

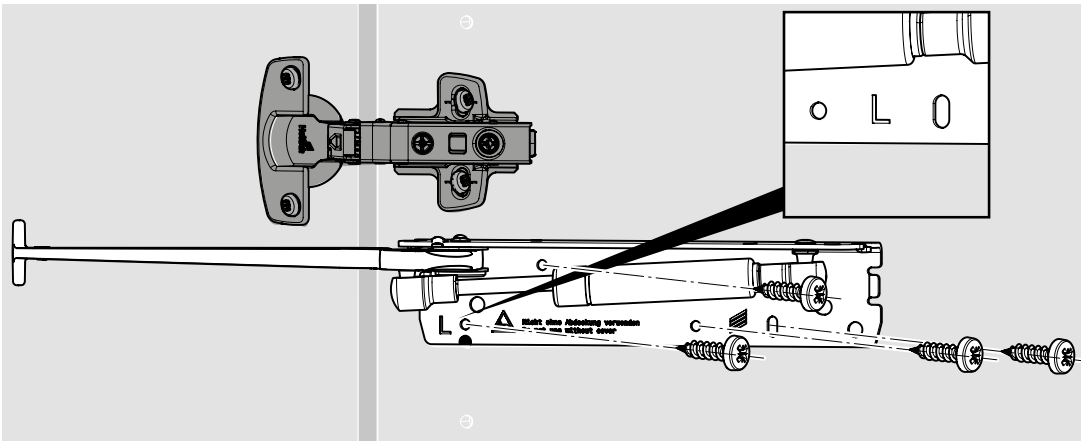

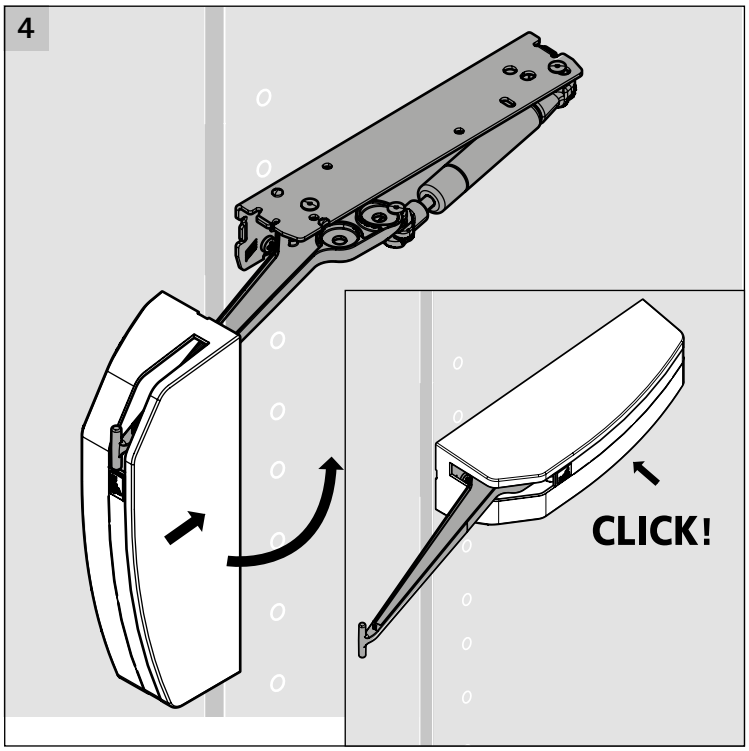

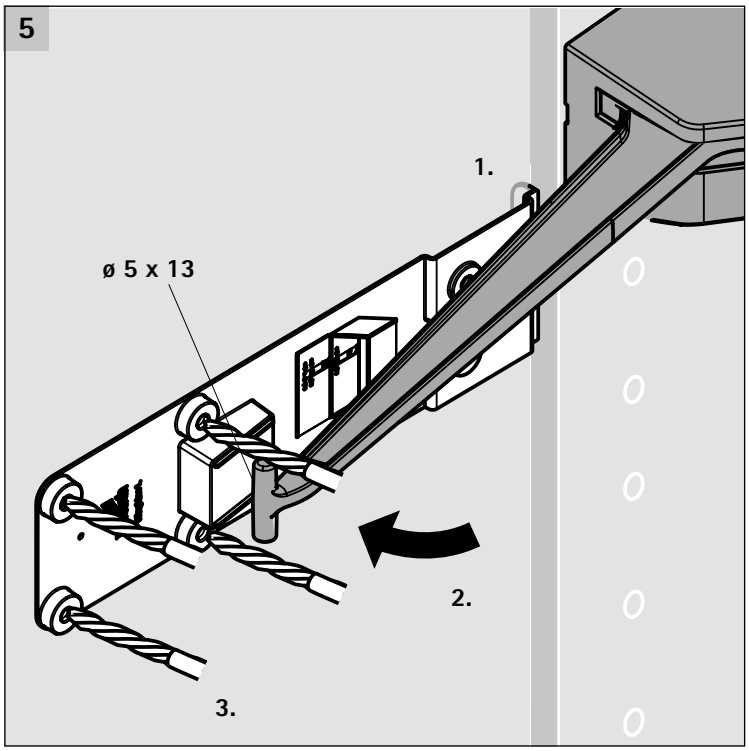

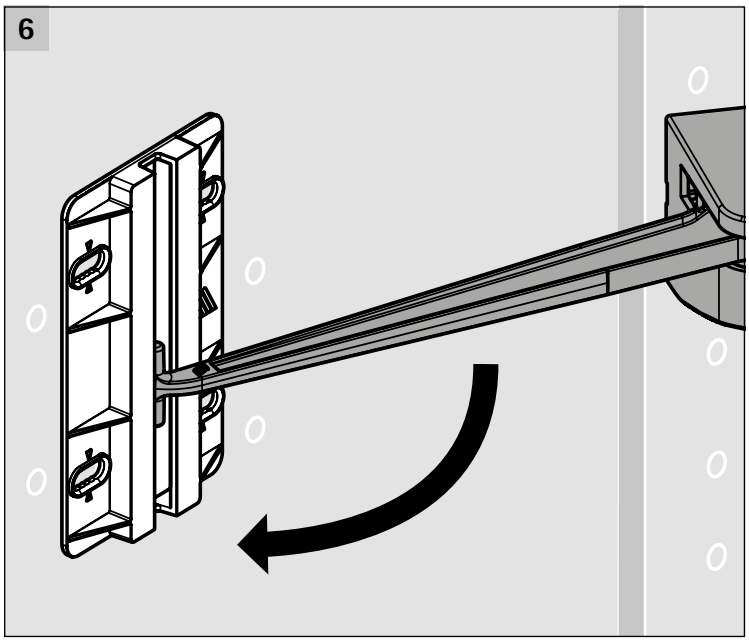

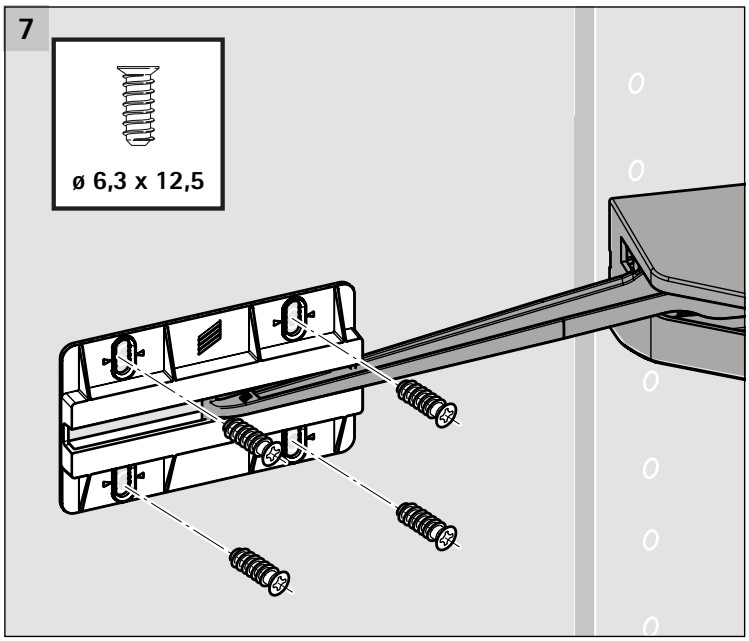

Hettich Marketing- und Vertriebs GmbH & Co. KG · Gerhard-Lüking-Straße 10 · 32602 Vlotho · Telefon +49 5733 798-0 · www.hettich.com