Klappenbeschlag **Lift**
Flap fittings **Lift**

Technik für Möbel

Hettich

i Abmessungen und Öffnungsmaße
Flap and opening dimensions

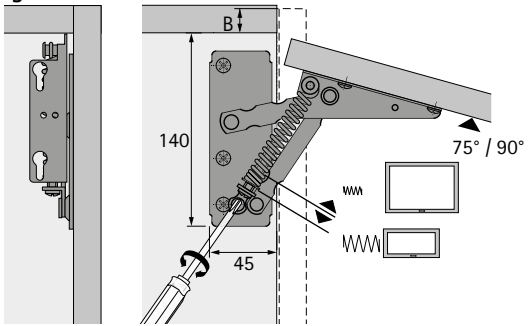

i Bohrbild Korpus
Carcase drilling pattern

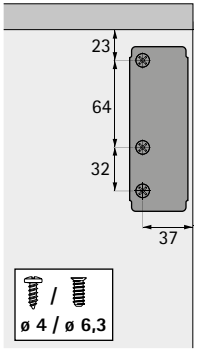

i Bohrbild Klappe
Flap drilling pattern

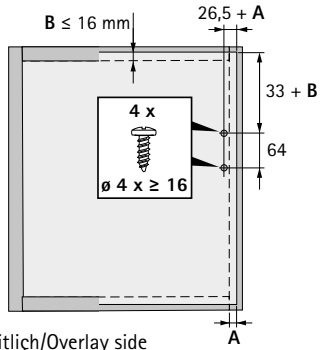

A = Auflage seitlich/Overlay side
B = Auflage oben/Overlay top

i Einsatzbereich
Application

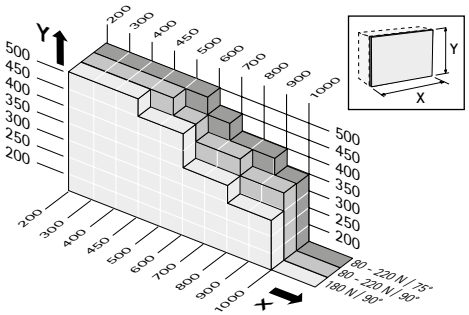

Basierend auf Spanplatte 19 mm, 700 kg / m³
Based on chipboard 19 mm, 700 kg/m³